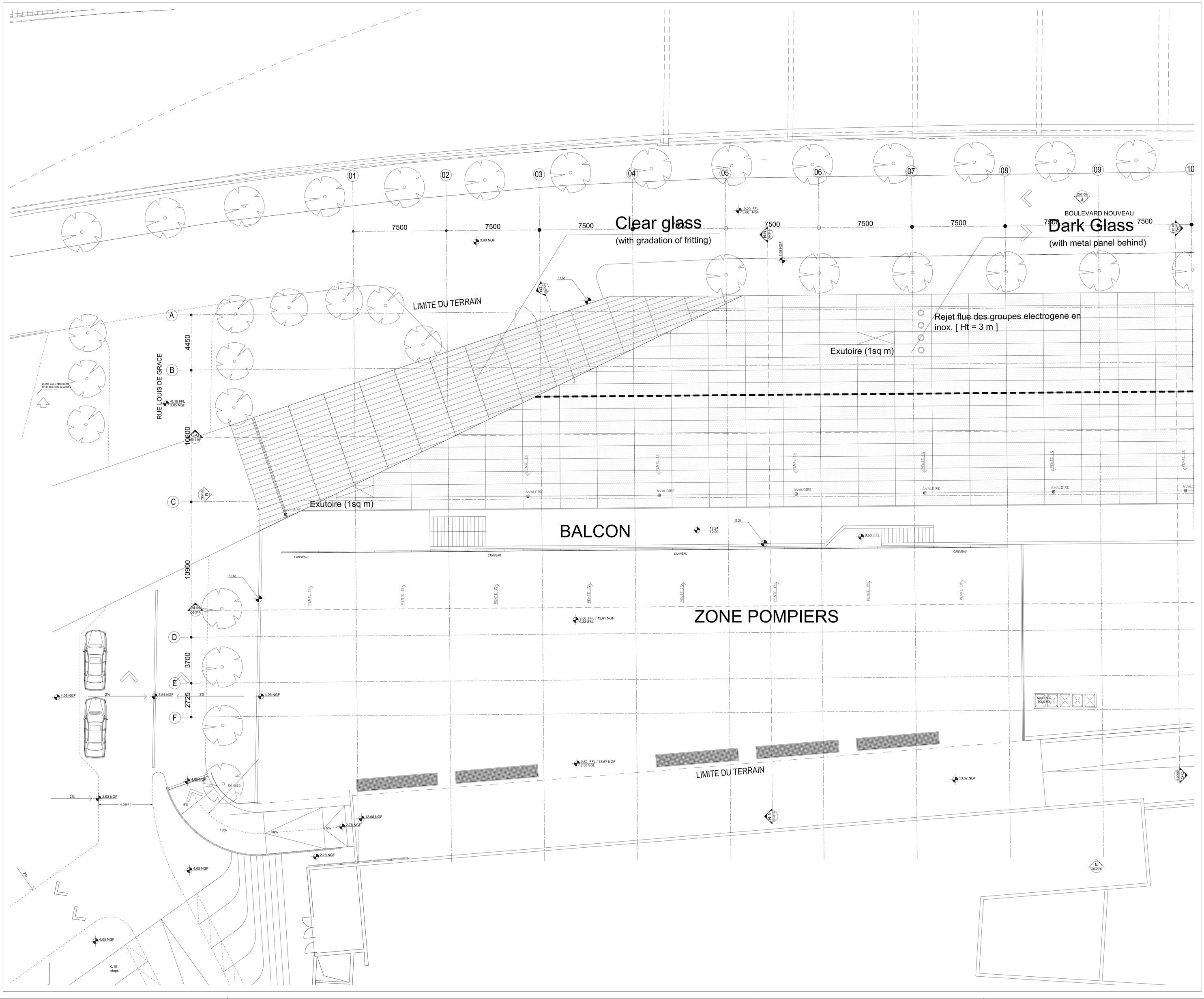

THE AUTHOR TAKES NO RESPONSIBILITY FOR ANY DIMENSIONS OBTAINED BY SCALING FROM THIS DRAWING. IF NO DIMENSIONS SHOWN THE RECIPIENT MUST ASCERTAIN THE DIMENSION SPECIFICALLY FROM THE ARCHITECT OR BY SITE MEASUREMENT AND MAY NOT RELY UPON THIS DRAWING. SUPPLYING THIS DRAWING IN DIGITAL FORM IS SOLELY FOR CONVENIENCE AND NO RELIANCE MAY BE PLACED ON ANY DATA ON DIGITAL FORM. ALL DATA MUST BE CHECKED AGAINST THE HARD COPY.

Ce plan définit l'intention architecturale.
La structure des plans est une synthèse entre les plans ZHA basé sur les plans structure d'ARUP du DCE indice 0 et les plans de l'entreprise Gros oeuvre diffusé à titre provisoire le 16/01/2007 .
Et ceci dans l'intérêt de relancer les études d'exécutions.

Liste des plans prise en considération :
ETU SRIV -GO FDP AN 02 - 090--2.dwg
ETU SRIV -GO FDP AN 01 - 080--2.dwg
ETU SRIV -GO FDP AN 00 - 070--2.dwg
ETU SRIV -GO FDP AN B1 - 060--2.dwg
ETU SRIV -GO FDP AN B2 - 050--2.dwg
ETU SRIV -GO FDP AN B3 - 040--2.dwg
ETU SRIV -GO FDP AN B4 - 030--2.dwg
ETU SRIV -GO FDP AN B5 - 020--2.dwg
ETU SRIV -GO FDP AN FD - 010--2.dwg

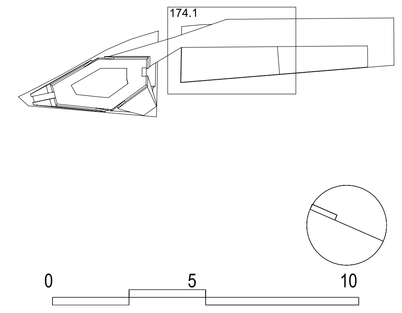

REV	DATE	REVISION	DRAWN BY
B	07/01/31	MISE A JOUR GENERALE	
A	06/12/21	MISE A JOUR GENERALE	
0	06/06/02	PREMIERE DIFFUSION DCE	

DOSSIER CONSULTATION ENTREPRISES

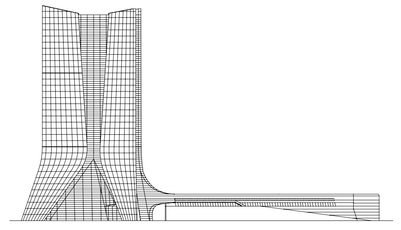

PROJET
CMA CGM TOWER

MAITRE D'OUVRAGE
CMA CGM
4 QUAI D'ARENC
13235 MARSEILLE, CEDEX 02, FRANCE

MAITRE D'OUVRAGE DELEGUE
NEXITY ENTREPRISES
1 TERRASSE BELLINI, TA 44/45, 92919 PARIS LA DEFENSE CEDEX
TEL:(33)(0)1 71 12 12 12 _ FAX:(33)(0)1 71 12 12 02
E-MAIL: Nexitysa@nexity.fr WEB: www.nexity.fr SIRET: 552 018 491 00045 _ CODE NAF: 6820A _ CONT MARSEILLE CEDEX 02
TEL:(33)(0)4 91 15 61 70 _ FAX:(33)(0)4 91 15 61 06 _ E-MAIL: Bmsud@nexity.fr

MAITRE D'OEUVRE
ZAHA HADID ARCHITECTS
STUDIO 1
59 CABLE WORKS GREEN LANE
E3 3 IN GBG
LONDON, UNITED KINGDOM
TEL: +44 (0)20 7 253 51 47
FAX: +44 (0)20 7 253 51 42
E-MAIL: mail@zahahadid.com
monolithic@zahahadid.com

ASSISTANT MAITRE D'OEUVRE
MOEA : SRA + RTA
26 AVENUE DE PARIS, BP 10
92332 SCEAUX CEDEX, FRANCE
TEL: (33) (0) 1 46 55 99 11
FAX: (33) (0) 1 46 55 99 12
E-MAIL: j.l@moea-interface.com

BUREAU D'ETUDES
OVE ARUP & PARTNERS INT.LTD
13 FITZROY STREET
W1T 4BQ
LONDON, UNITED KINGDOM
TEL: +44 (0)20 7 636 1531
FAX: +44 (0)20 7 580 3924
E-MAIL: cmacgm@arup.com

BUREAU DE CONTROLE
SOCOTEC
10 TRAVERSE DE LA GAYE
CS 70001
13003 MARSEILLE
TEL: (33)(0) 4 91 17 01 90
FAX: (33)(0) 4 91 17 01 99
E-MAIL: elk.bouger@socotec.fr

ASSISTANT BUREAU DETUDE
COPLAN
ARENAS NICE PREMIER
455 AVENUE DES ARENES BELLAIRE
06 200 NICE CEDEX 3
TEL: (33)(0) 493 18 19 18
FAX: (33)(0) 493 18 19 19
E-MAIL: nice.projects@coplan.fr

COORDONATEUR SPS
SOCOTEC
10 TRAVERSE DE LA GAYE
CS 70001
13003 MARSEILLE
TEL: (33)(0) 4 91 17 01 90
FAX: (33)(0) 4 91 17 01 99
E-MAIL: bernard.dejean@socotec.fr

BET CUISINE ET ECONOMISTE
R2M
22 AV. ANDRE ROUSSIN
BAR/DELE AVANCU
13 016 MARSEILLE CEDEX 02
TEL: (33)(0) 4 96 15 12 30
FAX: (33)(0) 4 96 15 12 31
E-MAIL: r2maixoindex@wanadoo.fr

SSI COORDINATION
SECHAUD BATIMENT
14 RUE VERDILLERE
13015 MARSEILLE CEDEX 02
TEL: (33)(0) 4 91 26 71 16
FAX: (33)(0) 4 91 25 42 91

EMETEUR DU PLAN:
ZAHA HADID ARCHITECTS

AFFAIRE N°:	FORMAT:	ECHELLE:	NIVEAU:
1156	A0	1:100	NIVEAU DE REFERENCE = +4.05 NGF

NATURE DU DOCUMENT:
ANNEXE TOITURE

NUMERO DU DOCUMENT :

1156	DCE	00	174.1	B
PROJET	STAGE	PACKAGE	NUMBER	REV

INDEX:

ETABLI PAR / DATE	VERIFIE PAR / DATE	PLOT FILE:
ZHA / 06/06/02	ZHA / 07/01/31	